BENNE A DECHET PASSE-PORTE
avec palonnier automatique

Réf : **PA PP**

Présentation : Benne à déchets de faible largeur pour permettre le passage dans les encadrements de porte. Son palonnier automatique facilite son utilisation et permet au grutier de réaliser les opérations d'accrochage et de décrochage de la benne en totale autonomie.

Manutention : A la grue par le palonnier ou au chariot élévateur par les fourreaux en partie basse pour la manutention sur dépôt.

La benne est équipée de 4 roues polyuréthane pour permettre son déplacement à la main (2 roues fixes et 2 roues pivotantes freinées).

Stockage : Il est possible de gerber les bennes PA PP pour faciliter leur stockage et leur transport.

Capacité : 500 L.

Finition : Galvanisée ou peinte.

Détail du système de butées pour le palonnier automatique

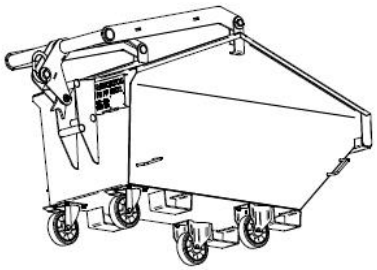

Surface supérieure totalement dégagée pour faciliter le chargement

Benne PA PP 500 L version peinte

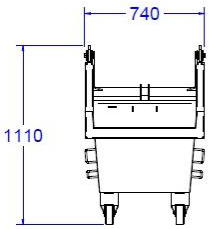

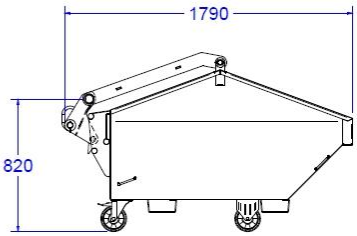

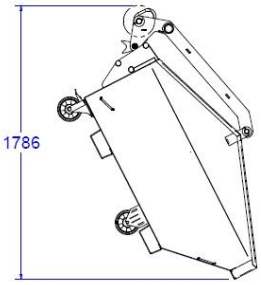

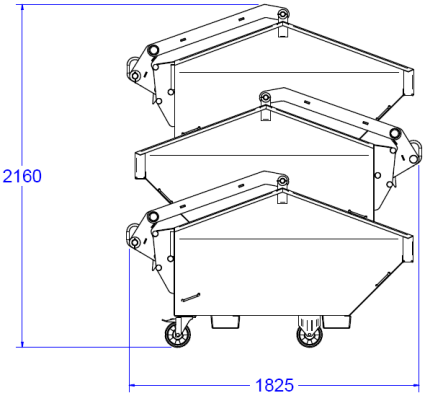

Désignation	Code	Capacité* en L.	Cotes hors tout			Poids en Kg
			L	l	H	
Benne PA PP peinte	**15050PA**	500	1790	740	1110	**135**
Benne PA PP galvanisée	**15050PAG**	500				**145**

***Capacité géométrique, appliquer un coefficient fonction de la nature du béton pour calculer la capacité utile. (Autres capacités sur demande)**
Ces renseignements techniques sont donnés à titre indicatif, ils peuvent être modifiés sans préavis.

SECATOL – 94, Route de Ligugé – 86280 SAINT-BENOIT – France
Tél. : +33 (0)5 49 37 65 11 Fax : +33 (0)5 49 55 42 28
www.secatol.com - E-mail : secatol@secatol.com

BAUSCHUTT BEHÄLTER (Passt durch jede Türöffnung) mit Vollautomatischem Bügel

Betr: PA PP

Beschreibung: dieser Abfall Behälter passt durch jede Tür weil er eine geringe breite hat. Sein automatischer klappbarer Bügel vereinfacht seine Handlichkeit sodass der Kran Fahrer das einhacken und aushacken alleine bewältigen kann.

Hebevorrichtung :Hebevorgang mit Kran durch den klappbaren Bügel oder mit dem Gabelstapler an Hand der Taschen
.
Der Behälter ist mit 4 Räder (PU) ausgerüstet um sie schieben zu können
(2 starre Rollen und 2 bewegliche).

Lagerung: Die Möglichkeit besteht die Behälter ineinander zu stapeln um ihre Lagerung und Transport zu vereinfachen

Volume: 500 L.

Fertigung: Verzinkt oder Lackiert.

Einhängen bolzen für Tragbügel

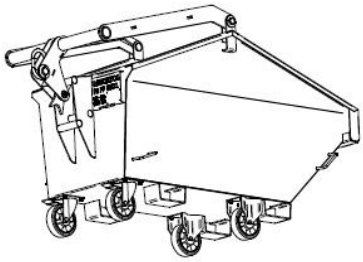

Abfall Behälter PA PP 500 L Lackiert

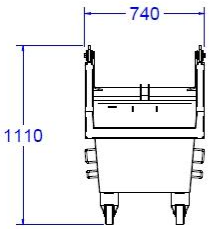

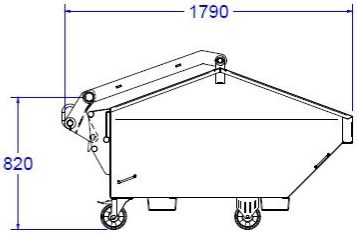

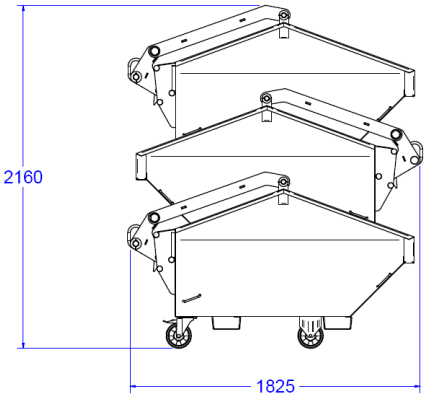

Beschreibung	Code	Volume L.	Außenmaß			Poids en Kg
			L	I	H	
PA PP Lackiert	**15050PA**	500	1790	740	1110	**135**
PA PP Verzinkt	**15050PAG**	500				**145**

***Um den Nutzinhalt zu berechnen muss man das geometrische Volume mit einem Koeffizienten Gewähren, je nach Dichte des Beton (Andere Größe auf Anfrage)**
Diese Technische Information kann ohne Vorankündigung geändert werden.

SECATOL – Dornhofstraße 34 – D-63263 NEU-ISENBURG
Tel. : +49 (0) 06102/2999-47 Fax : +49 (0) 06102/2999-11
www.secatol.com - E-mail : verkauf@secatol.com

DESCRIPTION GENERALE - GENERAL DESCRIPTION:

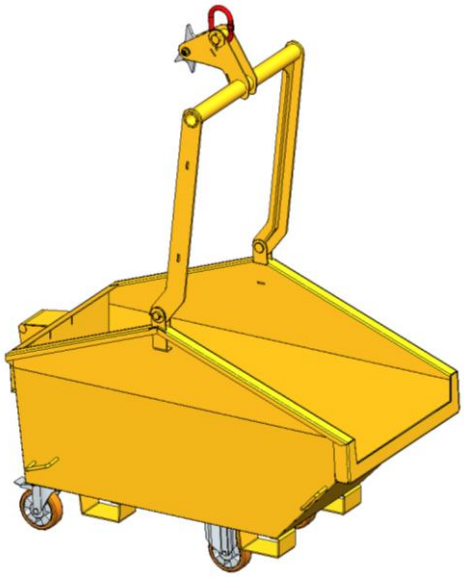

Cette benne à basculement est équipée d'un palonnier rabattable automatique. Elle est particulièrement adaptée pour le chargement et déchargement de déchets sur les chantiers de construction ou rénovation d'une densité maximale de 1,8 kg/l. Equipée de roues, elle peut être déplacée facilement au plus près des déchets à évacuer sur le chantier.

L'articulation du palonnier permet un dégagement total de la partie supérieure de la benne pour faciliter le chargement. En position de vidage, la benne se met à la verticale et permet un vidage rapide et complet.
Grâce au système de blocage-déblocage automatique du palonnier, le grutier peut manœuvrer la benne seul pour réaliser des cycles complets.

SÉCURITÉ : Aucune intervention au sol ou dans la benne principale n'est nécessaire pour la manœuvre de vidage.

This boat skip is equipped with an automatic folding bale arm. It is particularly suitable for loading and unloading waste or other materials up to a maximum density of 1,8 kg/l.

The hinged bale arm folds down, giving unhindered access to the top of the skip for ease of loading.
The skip discharges by tilting into the vertical position for quick, complete emptying.
The bale arm's automatic lock-release system enables the crane operator to operate the skip through its full cycle unassisted.

SAFETY: The skip empties without the need for intervention by an operative on the ground or in the main skip.

CARACTERISTIQUES ET DIMENSIONS - DATAS AND DIMENSIONS:

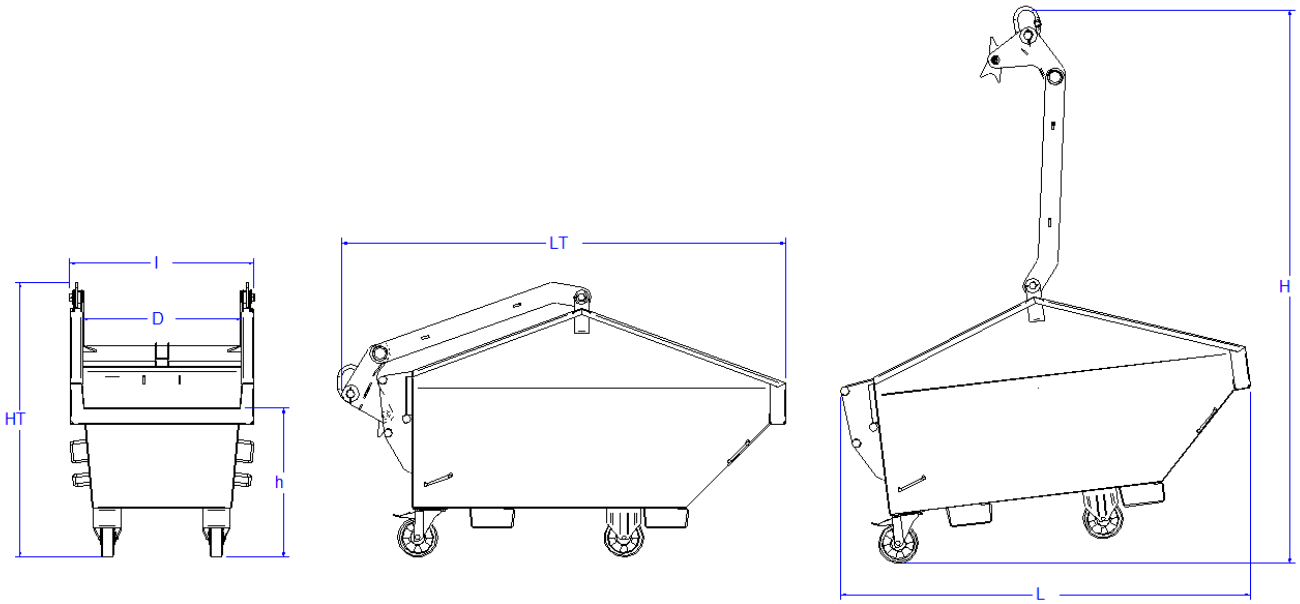

CODE	DESIGNATION	CMU SWL kg	capacité géométrique l	capacité liquide l	D mm	h mm	L x l x H mm	LT x lT x HT mm	POIDS A VIDE TARE kg
15050PA	Benne PA PP 500 L	900	550	300	640	600	1650 x 740 x 2230	1790 x 740 x 1110	135 kg
15050PAG	Benne PA PP 500 L GALVA	900	550	300	640	600	1650 x 740 x 2230	1790 x 740 x 1110	145 kg

AVERTISSEMENTS - WARNINGS:

⚠ **ATTENTION !** En aucun cas, la capacité, ainsi que la charge maximale d'utilisation ne doivent être dépassées.

▶ La capacité, ainsi que la charge maximale d'utilisation (CMU) sont indiquées dans le tableau ci-dessus, ainsi que sur la plaque de chaque benne.
▶ La fonction de la benne est d'assurer spécifiquement le chargement, le transport et le déchargement de matériaux en vrac d'une densité maximale de 1,8 kg/l. De façon générale, ne jamais utiliser une benne dans des conditions non compatibles avec les règles de sécurité ou pour des fonctions non prévues.
▶ Vérifier systématiquement l'accrochage de la benne qui doit être suspendue uniquement par les points d'accrochage prévus et avec des crochets ou élingues adaptés et conformes aux normes et législations en vigueur.
▶ La manutention ne doit jamais être effectuée au-dessus de personnes
▶ Ne jamais transporter une personne avec la benne.
▶ Personne ne doit monter dans la benne, même lors de son nettoyage.
▶ Ne jamais transporter de matériel avec la benne.
▶ Ne jamais manipuler le palonnier à la main.

Il appartient au chef de l'entreprise utilisatrice d'établir les consignes de sécurité relatives à la bonne utilisation de ce matériel sur son site d'exploitation et d'en contrôler l'application.

⚠ **WARNING!** Do not under any circumstances exceed the capacity and safe working load of the skip.

▶ The capacity and safe working load (SWL) are indicated in the table below, as well as on the rating plate of each skip.

▶ The skip is intended specifically for loading, conveying and unloading bulk materials of maximum density 1,8 kg/l. As a general rule, the skip must never be used under conditions that are incompatible with the safety regulations or for purposes other than those intended.
▶ Systematically check the attachment of the skip which must only be hung from the hooking points provided and by means of suitable hooks or slings that comply with current standards and legislation.
▶ Handling must never be performed over people's heads

▶ The skip must never be used to carry people.
▶ Nobody must to climb into the skip, even for cleaning.

▶ The skip must never be used to carry equipment.
▶ Never move the skip bale arm by hand.

The director of the user company shall be responsible for defining the safety instructions for the proper use of the equipment on his site of operation and for ensuring that they are applied.

UTILISATION - USE:

⚠ **ATTENTION !**

⇨ Avant chaque utilisation, s'assurer de l'état de l'équipement.
⇨ Vérifier systématiquement la stabilité ainsi que la bonne répartition de la charge.
⇨ Vérifier systématiquement l'accrochage avant toute manutention.
⇨ Toujours respecter les conditions d'utilisation. RISQUE DE CHUTE DE LA CHARGE !

▶ Avant de remplir la benne, vérifier que celle-ci est posée sur un sol plan, horizontal et résistant à la charge totale.
▶ Remplir la benne en respectant la capacité maximale indiquée, ainsi qu'une répartition homogène du chargement.
▶ Lever le palonnier à la grue jusqu'à sa position verticale, puis déplacer la benne jusqu'au lieu de déchargement.
▶ Vérifier dès le début du levage en charge que la benne est légèrement inclinée vers l'arrière.
▶ L'accrochage se fait exclusivement par la boucle du palonnier.
▶ Veiller à ce qu'aucune personne ne se trouve à proximité de la benne lors du levage et de la manutention.
▶ Pour déplacer la benne avec une grue ou un pont roulant, utiliser exclusivement des élingues 1 brin avec crochet à linguet, de CMU adaptée à la charge maximale, et en conformité avec la réglementation en vigueur.
▶ Poser la benne sur le lieu de vidage et baisser le palonnier vers l'arrière de la benne jusqu'en position basse.
▶ Relever le palonnier. La came accroche l'axe et permet le pivotement de la benne.
▶ Continuer le levage jusqu'au vidage complet de la benne.

⚠ **WARNING!**

⇨ Check the condition of the equipment, before each use.
⇨ Systematically check the stability and the proper distribution of the load.
⇨ Systematically check the hooking of the load before handling.
⇨ Always comply with the conditions of use. RISK OF DROPPED LOAD!

▶ Before filling the skip, check that it is resting on even, level ground capable of supporting the total load.
▶ Fill the skip without exceeding the indicated maximum capacity. Ensure that the load is evenly distributed.
▶ Raise the bale arm into the vertical position with the crane, then move the skip to the point of discharge.
▶ As the load begins to rise, check that it is tilted slightly to the rear.
▶ The skip must be hung only by the bale arm lifting eye.
▶ Ensure that nobody is in the vicinity of the skip during lifting and handling operations.
▶ When moving the skip with a jib crane or overhead travelling crane, use only single strand slings with a latch type hook of appropriate SWL for the maximum load of the skip. The slings must comply with current regulations.
▶ Set the skip down at the point of discharge and fully lower the bale arm to the rear.
▶ Raise the bale arm. The cam will catch the pin, causing the skip to pivot.
▶ Continue lifting until the skip is completely empty.

Nota : si la benne doit être déplacée à nouveau sans la vider, il faut relever le palonnier jusqu'au contact de la came sur l'axe, baisser le palonnier à nouveau. Le palonnier peut alors reprendre sa position verticale pour le transport en charge.

⚠ **ATTENTION ! l'opérateur doit s'assurer qu'aucune personne ne se trouve à proximité de la benne lors des différentes manœuvres. RISQUE D'ECRASEMENT !**

► Nettoyer la benne régulièrement (parties intérieures et extérieures) pour préserver le bon fonctionnement de celle-ci. Un nettoyage régulier évite les accumulations de matériaux divers qui risquent de gêner le bon fonctionnement de la benne et qui pourraient se détacher lors des manutentions. Avant toute opération de nettoyage, s'assurer de sa stabilité ainsi que de tous les éléments mobiles, notamment le palonnier.

► **Hors utilisation**, entreposer ce matériel de manière stable et de manière qu'il ne puisse être endommagé ou détérioré.

Note: if the skip is to be moved again without emptying, the bale arm must be raised until the cam touches the pin, then re-lower the bale arm. The bale arm can then be returned to the vertical position for transporting the laden skip.

⚠ **WARNING! The operator must ensure that nobody is in the vicinity of the skip when performing the various manoeuvres. RISK OF CRUSHING INJURIES!**

► Regularly clean the in inside and the outside of the skip to ensure its continued good operation. Regular cleaning will prevent the built-up of sundry materials that may prevent the proper operation of the skip and could come loose during handling. Prior to carrying out any cleaning, ensure that the skip and the moving parts are stable, in particular the bale arm.

► **When not in use**, store this item of equipment in a stable manner and in such a way that it cannot be damaged or deteriorated.

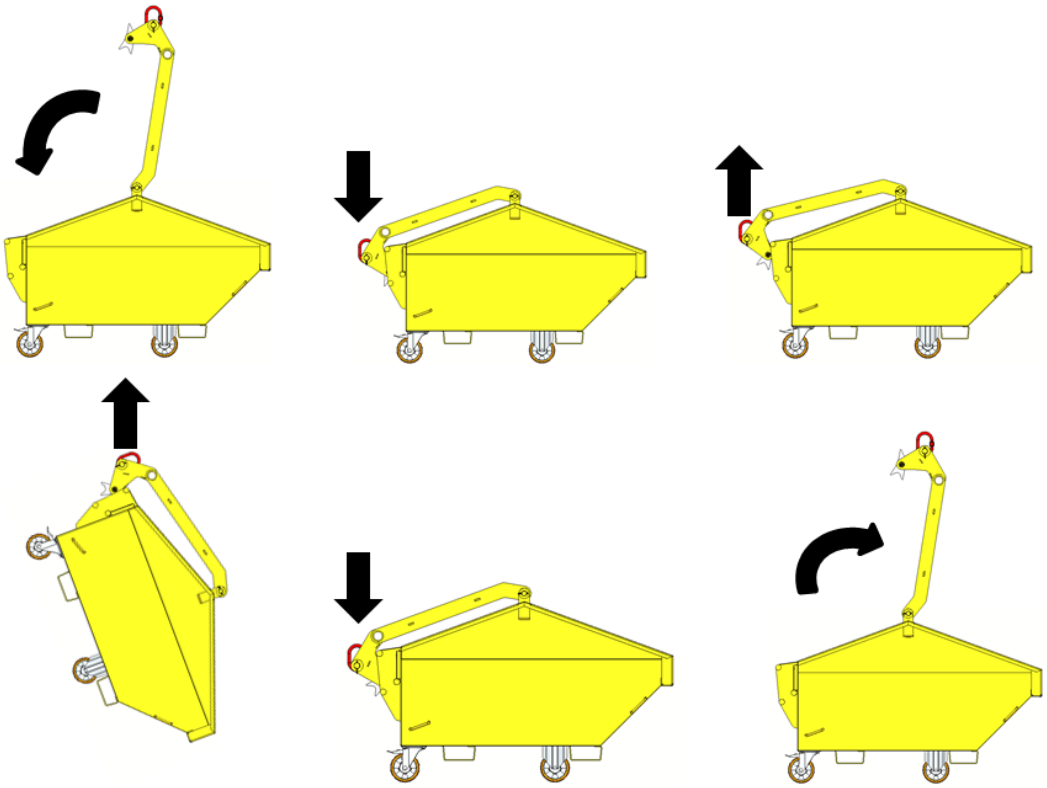

MAINTENANCE :

► Vérifier la rotation de la came qui doit s'effectuer à la main mais pas librement.

⇨ Si la came est trop « dure » (rotation difficile lors de la manœuvre du palonnier), il faut desserrer les rondelles de friction.
⇨ Si la came est trop « libre » (la came ne tient pas en position), il faut resserrer les rondelles de friction.

► Procéder avant chaque utilisation, et systématiquement en cas d'incident sur l'équipement, aux opérations de contrôle et de maintenance suivantes :

► Check the rotation of the cam, that must be possible by hand, but not loosely.

⇨ If the cam is too "stiff" (hard to rotate when moving the bale arm), the friction washers require loosening.

⇨ If the cam is too "loose" (will not remain in position), the friction washers require tightening.

► Carry out the following inspection and maintenance operations prior to each use and systematically in the event of an incident affecting the equipment:

- ⇨ contrôler l'état général, vérifier les soudures
- ⇨ contrôler l'absence de déformation permanente
- ⇨ contrôler les organes de préhension (anneau, maille…)
- ⇨ vérifier l'état des fixations
- ⇨ vérifier le bon fonctionnement du mécanisme
- ⇨ vérifier la lisibilité des différents marquages

▶ Nous recommandons de consigner ces vérifications sur un carnet de contrôle de manière régulière et au minimum une fois par an.

⇨ <u>Attention !</u> toute fissure, usure importante ou déformation permanente doit entraîner le rebut

- ⇨ check the general condition of the skip and inspect the welds
- ⇨ check for permanent distortion
- ⇨ check the lifting points (rings, links, etc.)
- ⇨ check the condition of the fastenings
- ⇨ check the proper operation of the mechanism
- ⇨ check the legibility of the different markings

▶ We recommend that these checks are recorded in an inspection log on a regular basis and a minimum of once a year.

⇨ <u>WARNING!</u> the skip must be scrapped if it shows signs of cracks, severe wear or permanent deformation

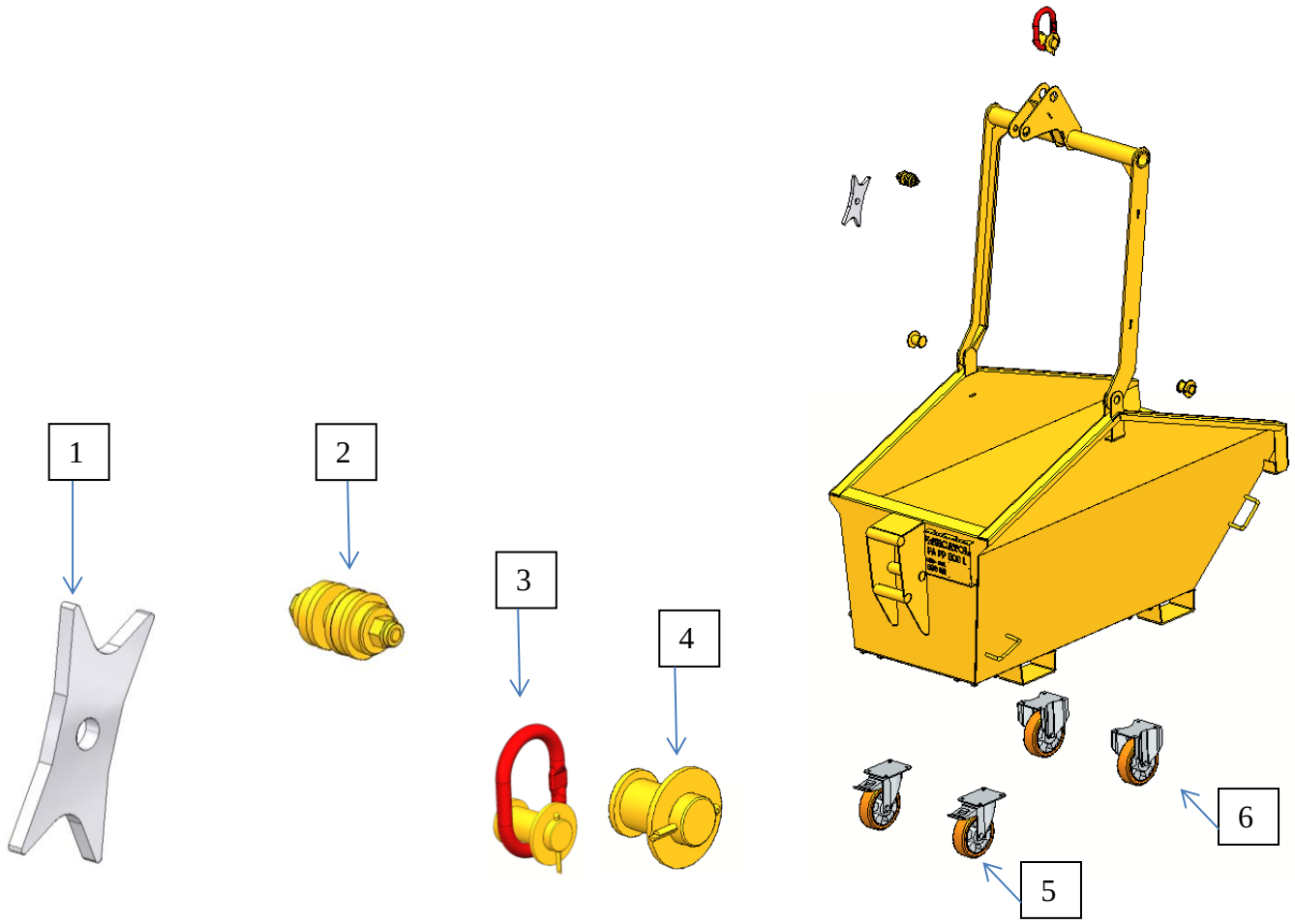

LISTE DE PIECES DETACHEES / SPARE PART LIST			
N°	**Désignation**		**Code**
1	Came pour benne 500 L		01SAV 13 042 052 060
2	Kit articulation de came 500 L		01SAV 13 042 052 903
3	Kit Axe maille de tete 500 L		01SAV 13 042 052 904
4	Kit Axe rotation palonnier 500 L		01SAV 13 900 051 905
5	Kit roues pivotantes		15 030 050 907
6	Kit roues fixes		15 030 050 906